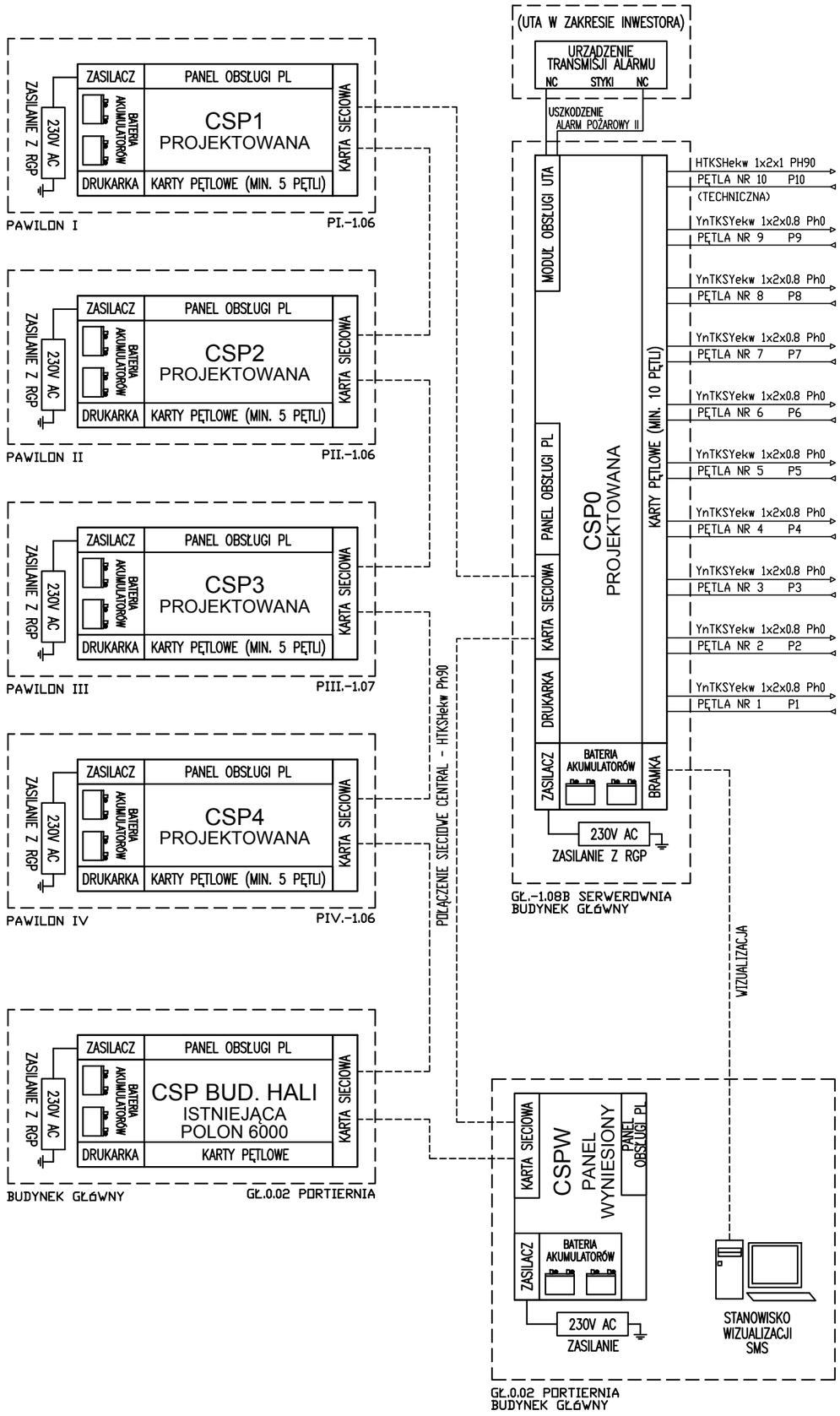

STEROWANIE LINIAMI SYGNALIZATORÓW:

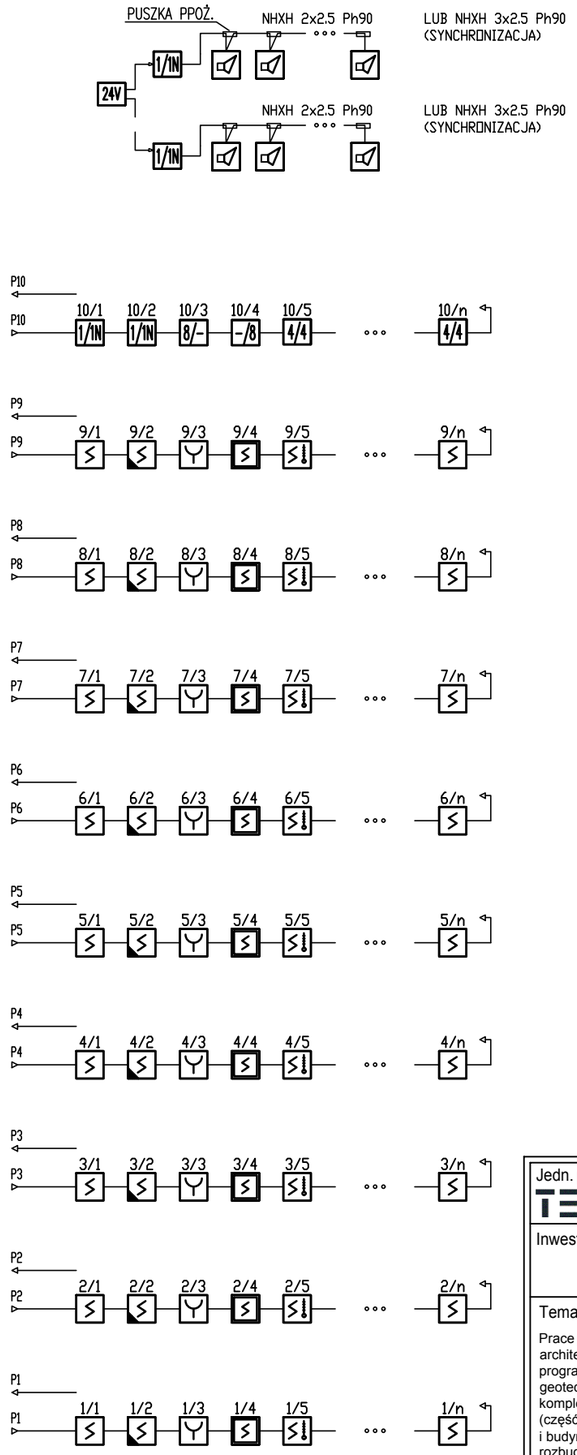

LEGENDA	
	Czujka wielosensorowa z gniazdem na suficie podwieszanym lub widocznym stropie
	Czujka wielosensorowa z gniazdem w międzystropiu ze wskaźnikiem zadziałania
	Czujka multisensorowa optyczno-temperaturowa o zwiększonej czułości, klasa B wg EN 54-20
	Czujka dymu kanałowa w kanale wentylacyjnym zgodność z PN EN 54-27 detekcja dymu w powietrzu nawiewanym z centrali
	Ręczny ostrzegacz pożarowy IP44, PN-EN 54-11
	Czujka zasysająca dymu
	Sygnalizator akustyczny konwencjonalny, IP44 (z korytarzach IP33 z funkcją synchronizacji)
4/4	Moduł monitorująco-sterujący 4we/4wy
-/8	Moduł sterujący 8wy
8/-	Moduł monitorujący 8we
1/1N	Moduł wyjścia nadzorowanego 1wy

Jedn. projektowa:
TEKTONIKA ARCHITEKCI
TEKTONIKA ARCHITEKCI Sp. z o.o. Sp. k.
ul. Biskupia 14/10 tel./fax: 12 412 48 14

Inwestor: **AKADEMIA KULTURY FIZYCZNEJ** im. Bronisława Czecha w Krakowie
ul. Jana Pawła II 78, 31-571 Krak

Faza proj: PK

Temat:
Prace przedprojektowe - wielobranżowa inwentaryzacja architektoniczna, wielobranżowa koncepcja, opracowanie programów funkcjonalno-użytkowych, ekspertyza p. poż., opinia geotechniczna, ekspertyzy konstrukcyjne itp. istniejącego kompleksu składającego się z połączonych: budynku głównego (część A i B), budynków pawilonów naukowo-dydaktycznych I-IV i budynku Auli w Krakowie przy al. Jana Pawła II 78 w zakresie rozbudowy, przebudowy oraz dostosowania do obowiązujących przepisów techniczno-budowlanych i p. pożarowych.

Rysunek: SCHEMAT INSTALACJI SSP

Nr rys: E2.2

Podtemat:
Koncepcja wielobranżowa dostosowania kompleksu budynków do obowiązujących przepisów — Instalacje elektryczne.

Skala: --

Branża:	INSTALACJE ELEKTRYCZNE	Nr uprawnień:	Podpis:	Data:
Główny projektant:	dr inż. MARCIN BAJEK	PDK/0045/POOE/14		2026 KWIECIEŃ